BIOMASTER 3000XT-L

商品コード（シングルハンドル仕様）5ーSC56 3000
（ダブルハンドル仕様）5ーSC56 3100

製品標準小売価格　15,000円
（ダブルハンドル仕様）16,000円

短縮コード（シングルハンドル仕様）**01103**
（ダブルハンドル仕様）**01251**

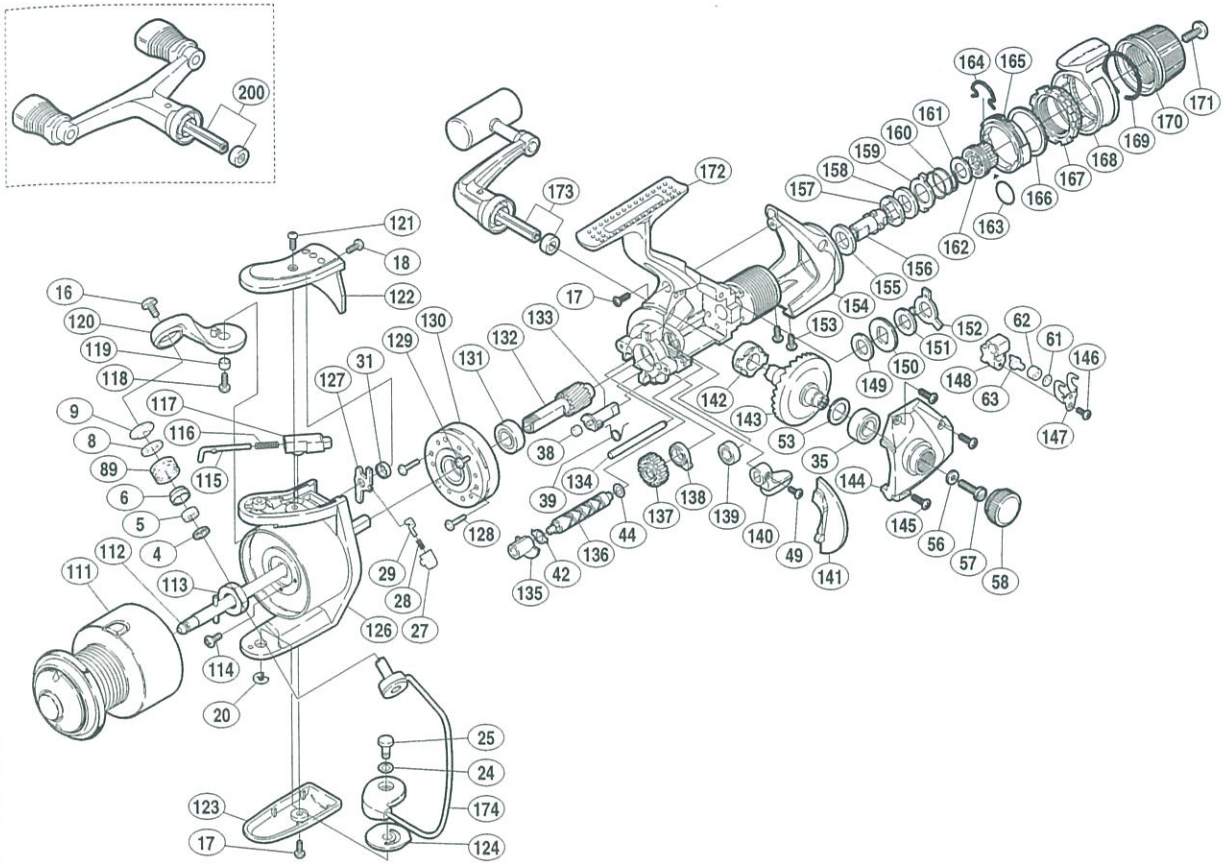

部品番号	部品名	小売推奨価格
4	アームローラベアリングカラー	50
5	アームローラ用ベアリング	600
6	アームローラブッシュ	50
8	アームローラスペーサー	50
9	アームローラ座金	50
16	アーム固定軸取付ケボルト	50
17	取付ケボルト	50
18	アームカムバネカバー取付ケボルト(B)	50
20	E形止メ輪 2.5	50
24	ベール取付ケカム調整座金	50
25	取付ケカム固定軸	100
27	内ゲリバネガイド(B)	100
28	内ゲリレバーバネ	50
29	内ゲリバネガイド(A)	100
31	内ゲリレバー座金	50
35	マスターギヤ用ベアリング	600
38	ストッパーカムリング	50
39	クリックバネ	50
42	クロスギヤ用ギヤ回り止メ	50
44	クロスギヤ軸調整座金	50
49	ストッパーツマミ固定ボルト	50
53	マスターギヤ調整座金(φ7×φ10)	50
56	ハンドル固定ボルト座金	50
57	ハンドル固定ボルト	200
58	防水キャップ	100
61	クロスギヤピン調整座金	50
62	クロスギヤピンカラー	50
63	クロスギヤピン	250
89	アームローラー	500
111	スプール組	3,000
112	スプール軸組	350
113	回転枠ナット	100

部品番号	部品名	小売推奨価格
114	ナットユルミ止メネジ	50
115	アームバネガイド(A)	50
116	アームカムバネ	50
117	アームバネガイド(B)	50
118	アームカム取付ケボルト	50
119	アームカムブッシュ	50
120	アームカム	250
121	アームカムバネカバー取付ケボルト(A)	50
122	アームカムバネカバー	150
123	ベール取付ケカムガード	150
124	ベール取付ケカムシート	50
126	回転枠	1,000
127	内ゲリレバー	100
128	ローラークラッチ固定ボルト	50
129	ローラークラッチカバーボルト	50
130	ローラークラッチ組	1,000
131	ピニオンギヤ用ベアリング(前)	600
132	ピニオンギヤ	600
133	ストッパーカム	100
134	摺動子ガイド	50
135	クロスギヤブッシュ(前)	50
136	クロスギヤ軸	300
137	クロスギヤ用ギヤ	350
138	摺動子ガイド抜ケ止メ	50
139	ピニオンギヤ用ベアリング(後)	600
140	ストッパーツマミ	200
141	フタフランジ	100
142	マスターギヤ用ブッシュ	50
143	マスターギヤ	500
144	フタ	350
145	フタ固定ボルト	50
146	摺動子受ケ固定ボルト	50

部品番号	部品名	小売推奨価格
147	摺動子受ケ	50
148	摺動子	200
149	ドラグ板C(布)	50
150	音出シギヤ	50
151	ドラグ板C(青)	50
152	レバードラグ座金B	50
153	本体ガード(A)固定ボルト(小)	50
154	本体ガード(A)	450
155	ドラグ板H(布)	50
156	リアドラグブッシュ(A)	100
157	リアドラグブッシュ(B)	50
158	ドラグ板H(青)	50
159	ドラグ板B(耳付)	50
160	リアドラグバネ	50
161	リアドラグバネ座金	50
162	リアドラグインサート	100
163	Oリング(S-12.5)	50
164	抜ケ止メ音出シバネ	50
165	レバー音出シギヤ	50
166	レバードラグインサート座金	50
167	レバードラグインサート	100
168	ファイティングドラグレバー組	300
169	レバードラグ抜ケ止メバネ	50
170	リアドラグニギリ組	200
171	リアドラグ止メネジ	50
172	本体	1,700
173	ハンドル組	1,800
174	ベールアーム組	900
200	ダブルハンドル組(ダブルハンドル仕様のみ)	2,500