ナビ 4000F

商品コード（軽快サウンド仕様）5−SC39 4000
（サイレント仕様）5−SC39 4100

製品標準小売価格 6,400円

短縮コード（軽快サウンド仕様）**00819**
（サイレント仕様）**00825**

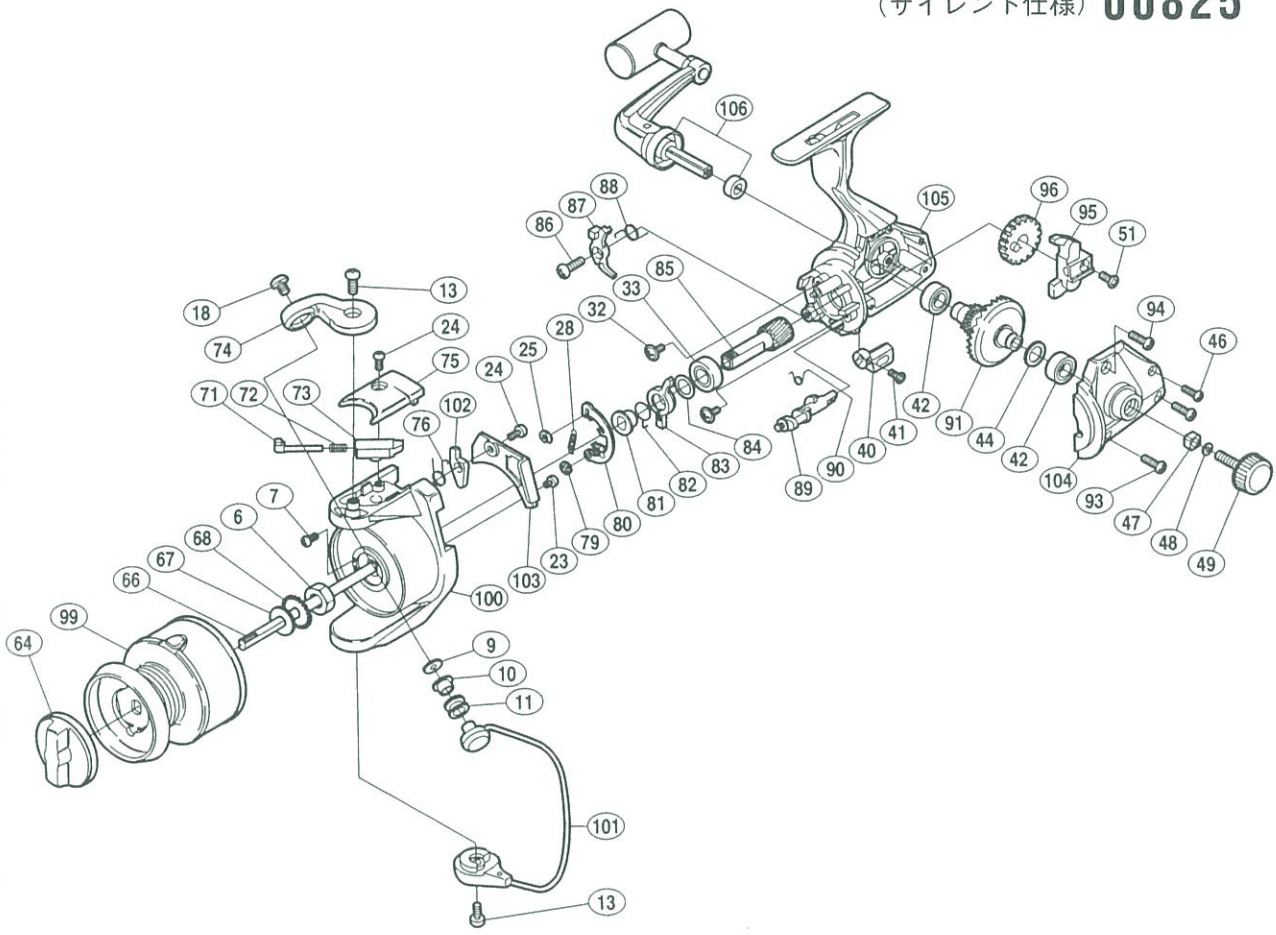

部品番号	部品名	小売推奨価格
6	回転枠ナット	100
7	ナットユルミ止メネジ	50
9	アームローラ座金	50
10	アームローラーブッシュ	50
11	アームローラ	100
13	固定ボルト	50
18	アーム固定ボルト	50
23	バランサーガード固定ボルト	50
24	固定ボルト	50
25	E型止メ輪 2	50
28	音出シツメバネ	50
32	ベアリング固定ボルト	50
33	ピニオンギヤ用ベアリング	600
40	ストッパーツマミ	100
41	ストッパーツマミ固定ボルト	50
42	マスターギヤ用ベアリング	600
44	マスターギヤ調整座金(φ7 ×φ10)	50
46	フタ固定ボルト(小)	50
47	防水キャップユルミ止メ	50
48	ハンドル固定ボルト座金	50
49	防水キャップ	150
51	摺動子固定ボルト	50
64	ドラグツマミ組	300
66	スプール軸	300
67	スプール座金	50

部品番号	部品名	小売推奨価格
68	スプール受ケ	50
71	アームバネガイド(A)	50
72	アームカムバネ	50
73	アームバネガイド(B)	50
74	アームカム	150
75	アームカムバネカバー	50
76	内ゲリレバーバネ	50
79	プッシュナット(SPN－2)	50
80	音出シカム組	200
81	サイレントカムカラー	50
82	サイレントカムバネ	50
83	サイレントカム	50
84	ピニオンブッシュ座金	50
85	ピニオンギヤ	500
86	ストッパー固定ボルト	50
87	ストッパー	200
88	ストッパーバネ	50
89	ストッパーカム	150
90	クリックバネ	50
91	マスターギヤ	400
93	フタ固定ボルト(大ーシルバー)	50
94	フタ固定ボルト(大ー黒)	50
95	摺動子	100
96	摺動子ギヤ	100
99	スプール組	1600

部品番号	部品名	小売推奨価格
100	回転枠	900
101	ベールアーム組	500
102	内ゲリレバー	100
103	バランサーガード	100
104	フタ組	500
105	本体組	900
106	ハンドル組	1000