MIG Z600

短縮コード **00141**

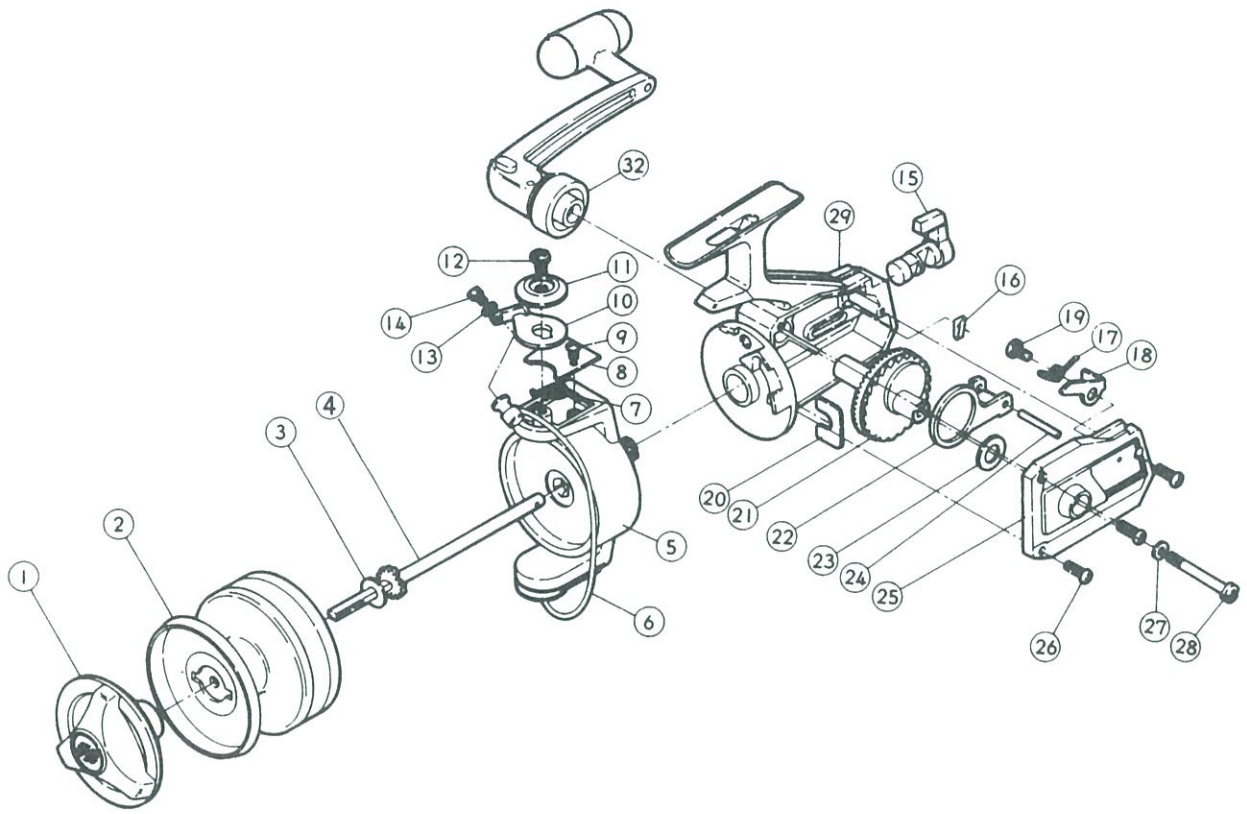

部品番号	部品名	小売推奨価格
1	ドラッグツマミ	100
2	スプール組	350
3	スプールワッシャー	50
4	スプール軸	150
5	回転枠組	450
6	ベールアーム	250
7	トーションバネ	50
8	トーションバネカバー	50
9	トーションバネカバーボルト	50
10	アームカム	50
11	アームカムキャップ	50
12	アームカム固定ボルト	50
13	座金	50
14	アームローラ固定ボルト	50
15	クリック軸	100
16	クリックバネ	50
17	ストッパーバネ	50
18	ストッパー	50
19	ストッパー固定ボルト	50
20	止め板	50
21	マスターギヤ	200
22	摺動子	50

部品番号	部品名	小売推奨価格
23	摺動子座金	50
24	摺動子ピン	50
25	フタ	300
26	フタ固定ボルト×3	50
27	ハンドル固定座金	50
28	ハンドル固定ボルト	200
29	本体	500
32	ハンドル組	450
33	ラインローラー	100
	ピニオンワッシャー	50
	STPツマミ調整W	50