ULTEGRA

SHIMANO

最強最軽

A-RB

SR

このたびはシマノ・アルテグラをお買上げいただき、まことにありがとうございます。
シマノが新たに提唱するSRとは、SMOOTH・SILENT・STRONGのSに信頼性（RELIANCE）という軸でスピニングリールの完成度を徹底追求する姿勢の象徴です。
アルテグラの機能を十分に引き出し末永くご愛用いただくためにも、使用前にこの取扱説明書をお読みいただき、リール同様大切に保存してくださるようお願い申しあげます。

株式会社シマノ　北海道営業所
〒001-0925 札幌市北区新川5条1-3-50　TEL. (011)716-3301

株式会社シマノ　仙台営業所
〒983-0043 仙台市宮城野区燕沢町2-17-10　TEL. (022)232-4775

株式会社シマノ　埼玉営業所
〒362-0043 埼玉県上尾市西宮下3-194-1　TEL. (048)772-6662

株式会社シマノ　東京営業所
〒143-0013 東京都大田区大森南1-17-17　TEL. (03)3744-5656

株式会社シマノ　静岡営業所
〒410-0807 静岡県沼津市錦町674　TEL. (055)962-3983

株式会社シマノ　名古屋営業所
〒454-0012 名古屋市中川区尾頭橋2-6-21　TEL. (052)331-8666

株式会社シマノ　大阪営業所
〒590-8577 大阪府堺市堺区老松町3-77　TEL. (072)223-3920

株式会社シマノ　中国営業所
〒700-0941 岡山市南区青江6-6-18　TEL. (086)264-6100

株式会社シマノ　四国営業所
〒768-0014 香川県観音寺市流岡町1496-1　TEL. (0875)23-2220

株式会社シマノ　九州営業所
〒841-0048 佐賀県鳥栖市藤木町字若桜4-6　TEL. (0942)83-1515

シマノセールス株式会社　釣具サービス課
〒592-8331 大阪府堺市西区築港新町1-5-15　TEL. (072)243-2851

株式会社シマノ釣具事業部　本　社：〒590-8577 大阪府堺市堺区老松町3丁77番地

●商品の性能・スペック、カタログ、イベントやアフターサービスなどに関するお問い合わせ
フリーダイヤル 0120-861130（ハローイイサオ）フリーダイヤルをご利用できないかたは 072-243-8538（有料）
をご利用下さい。受付時間：AM9:00~12:00・PM1:00~5:00（土・日・祝日除く）

■シマノホームページ　アドレスは http://www.shimano.com です。
新製品情報・気象情報・釣り情報など、フィッシングライフに役立つ、シマノならではのオリジナル情報を発信しています。
また、カタログのお申し込みも受け付けています。

■シマノi-mode情報　アドレスは http://fishing.shimano.co.jp/i/ です。

Printed in Japan　(100205)　037

安全上のご注意　ご使用前に必ずお読みください。

⚠ 注 意

●キャスティング（投げる）の時は、ベールを起こすことを忘れないでください。仕掛けが切れたり、思わぬ方向にとんで、周囲の人にけがをさせるおそれがあります。

●キャスティング（投げる）の時、ストッパーのある機種では、ストッパーをONにして投げてください。OFFにして投げると、ハンドル等が逆転し、手に当たりけがをするおそれがあります。

●ストッパーのある機種では、ストッパーをOFFにして釣っているとハンドル等が逆転し、手に当たりけがをするおそれがあります。

●糸が勢いよく出ている時は、糸にふれないでください。糸で指を切るおそれがあります。

●メッキや塗装等の表面処理が剥がれたり、強い衝撃等により素材の表面が鋭利になった場合には、その部分に触れないでください。けがをするおそれがあります。

●回転しているハンドル、ローター等には、触れないでください。けがをするおそれがあります。

各部の名称と仕様

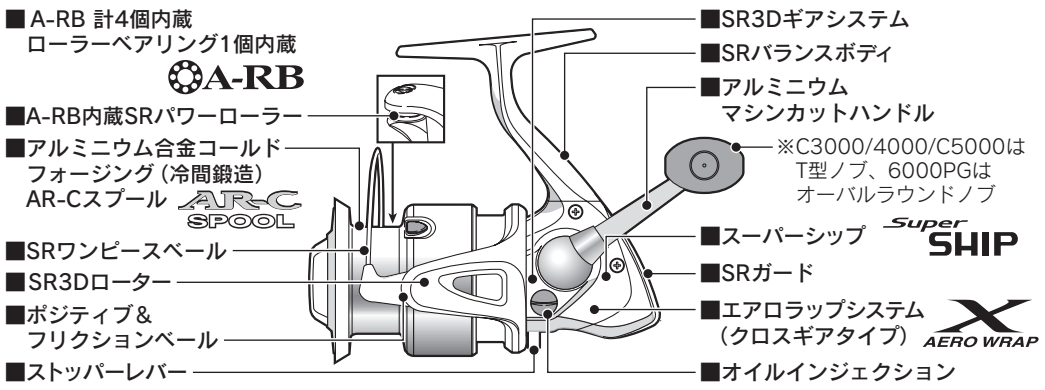

品番 商品コード 製品コード	ギア比	ドラグ力 (N/kg) 最大	ドラグ力 (N/kg) 実用	自重 (g)	最大巻上長 (cm/ハンドル1回転)	ベアリング数 (ボール/ローラー)	ナイロン糸巻量 (号-m)	フロロ糸巻量 (号-m)	PE糸巻量 (号-m)
1000 02394 5SD78B010	5.0	49.0 /5.0	19.6 /2.0	215	63	A-RB 4/ 1	1.5-130 2-100 2.5-85	1.5-120 2-85 2.5-70	0.8-240 1-190
C2000 02395 5SD78B019	5.0	49.0 /5.0	19.6 /2.0	210	66	A-RB 4/ 1	2-150 2.5-125 3-100	2-120 2.5-105 3-85	1-300 1.2-200 1.5-140
2500 02396 5SD78E025	5.0	83.3 /8.5	39.2 /4.0	275	73	A-RB 4/ 1	2-170 2.5-150 3-120	2-140 2.5-125 3-100	1-320 1.2-220 1.5-160
C3000 02397 5SD78E029	5.0	83.3 /8.5	39.2 /4.0	270	73	A-RB 4/ 1	2.5-180 3-150 4-100	2.5-160 3-130 4-100	1-400 1.5-270 2-180
4000 02398 5SD78H040	4.8	98.0 /10.0	58.8 /6.0	315	77	A-RB 4/ 1	3.5-170 4-150 5-125	3-190 4-145 5-115	1-480 1.5-320 2-270
C5000 02399 5SD78H049	4.8	98.0 /10.0	58.8 /6.0	310	78	A-RB 4/ 1	4-190 5-150 6-125	4-170 5-135 6-115	1.5-370 2-320 3-190
6000PG 02400 5SD78M064	4.8	127.4 /13.0	88.2 /9.0	595	88.9	A-RB 4/ 1	4-260 5-210 6-170		2-440 3-300 4-240

●製品改良のため仕様及びデザインの一部を予告なく変更することがありますので、あらかじめご了承ください。

●ボールベアリングはシマノ独自の表面処理により防錆効果を飛躍的に高めた「A-RB（Anti-Rust Bearing）」を採用しています。

●標準付属品
取扱説明書・分解図・リール袋・スプール調整ワッシャ（右図）

商品のお問い合せ・アフターサービスのご案内

●弊社の製品、部品には全てコードがついています。製品のコードにつきましては「仕様」に表示しています。また、部品につきましては分解図に載せています。製品の性能、スペック等のお問い合せの際は「仕様」をご覧いただき、製品名と製品コードをお知らせください。（例／製品名：ステラ 1000S　製品コード：SD34B012）

●リールのメカニズムの説明には書面で表しにくいことがあります。手紙でのお問い合せにつきましては、必ずお客様の電話番号をお書き添えくださるようお願いいたします。

●修理に出されるときには、お買い上げの販売店もしくは最寄りの販売店に現品をお預け願います。その際には必ず、修理箇所、不具合内容を具体的に（例／ストッパーが働かない）お知らせください。また、お近くにシマノ商品取扱店がない場合は、最寄りの営業所へお問い合わせください。修理品は部品代のほか工賃をいただきますのでご了承ください。商品の故障等によって生じる他のタックルの破損、紛失、釣行費等は保証できません。

●ご自分で修理をされる場合の部品や替えスプールのお取り寄せは分解図をご覧いただき、製品名・商品コードもしくは製品コード・部品番号・部品名をご指定の上、お買い上げの販売店もしくは最寄りの販売店にご注文ください。内部の部品に関しましては、複雑ですのでリール本体ごと修理に出されることをお薦めします。（例／製品名：ステラ 1000S　商品コード：02080　製品コード：SD34B012　部品番号：2　部品名：スプール）

●弊社ではリール、釣竿の補修用性能部品の保有期間を、製造中止後６年間としています。性能部品とは、その製品の機能を維持するために必要な部品です。修理対応期間を過ぎた場合は修理をお断りすることがございます。性能部品以外は製造中止後６年以内でも供給できない可能性がございます。

●商品コード / 製品コードの位置
取扱説明書・分解図・パッケージ底面部もしくは側面部に製品コードの上５ケタ及び商品コードを表示しています。又、製品には商品コードを表示しています。

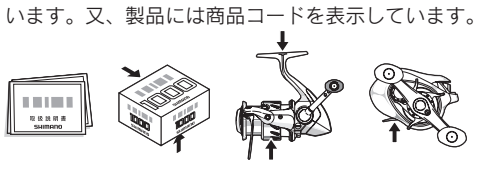

数々の機能・装備

SR-SYSTEM

SMOOTH･SILENT･STRONG から成る
S の信頼性（RELIANCE）を極限まで高める
機構の数々

■ AR-C スプール

AR-C スプールは今までのスプール形状の常識を覆した画期的なスプール形状です。今までのスプール形状は飛距離を追求すれば、『順テーパー形状』が良く、トラブルレスを重視すると『逆テーパー』が良いとされてきました。この２つのキャスティングにおける重要な目的を同時に達成する為に生まれたのが新設計『AR-C スプール』です。

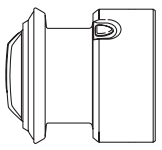

ご覧のとおりスプール前ツバリング部は特殊な形状をしており、この効果によりキャスト時にラインの放出がベストな状態に整えられます。この『ライン整流効果』により、飛距離を犠牲にせずにトラブルレスを達成しているのです。スプールリングの形状は何万回ものキャスティングテストにより確認を行い、キャスティングにおけるライン放出の抵抗を減らすことと、ライントラブルを減らすことを理想的に実現した形状になっています。

■エアロラップシステム（クロスギアタイプ）

スプール上に整然と密にラインを巻き上げることで、ラインの放出抵抗を減少させ、キャストフィーリングが向上するとともに、エアロラップの回転効率の良さがリールの回転フィールを滑らかにします。

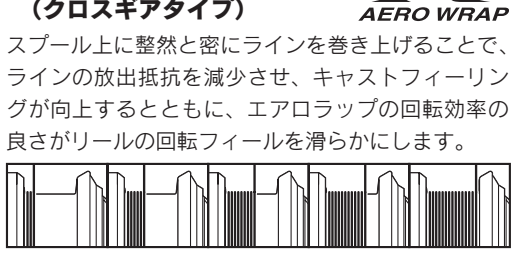

※イラストはイメージ図です。

■ SR3D ギア & Super SHIP

あくまでも軽くて滑らかな回転と力の伝達効率という概念で、リールのギアシステムの在り方に革命をもたらしたシマノの Super SHIP。
大口径ドライブギアが生み出すゆとりのパワーに、ギア自体の理想の歯形状を 3 次元解析で徹底追及することで、瞬く間に時代の新基準となりました。
新開発 SR3D ギアは 3 次元解析によるノウハウの蓄積により、さらなる滑らかさの向上と初期の回転フィーリングの維持を実現しました。
滑らかに噛み合い、そして離れてゆくドライブギアとピニオンギアの歯面のスイートゾーンを飛躍的に広げることで、たとえ摩耗といった経時変化にも、理想の噛み合い状態を長期間維持することを可能にし、信頼性の向上を図っています。
数値･理論上の解析結果に留まらず、人間特有の「しっとりとした」という感覚的なニュアンスもシマノにとって不可欠な要素です。

■ SR バランスボディ

３Ｄ解析技術によりリールの脚の前後で重量配分を均等にしました。これによりリールの持ち重り感を減少し、キャスティングの繰り返しにおいてストレスを軽減します。

■ SR3D ローター

コンパクトで糸がらみを防ぐ３次元曲面形状で構成されています。また、剛性を確保しつつ徹底的な軽量化も図っています。

■ SR ワンピースベール

ラインローラーにラインを導くベールアームの継ぎ目を無くし、滑らかなテーパーでラインに優しく、糸さばきのための細さと強度の必要な支持部を、合理的に太さ配分することを実現しました。ベール自体の強度・耐久性とライントラブルの防止といった信頼性を向上させています。

■ SR ガード

衝撃や傷からボディを守ります。

■糸巻き形状の調整

エアロラップシステムの性能を引き出すためには、テーパーのないフラットな巻き上がりが効果的です。付属の調整用ワッシャを活用ください。（「糸巻形状の調整方法」参照）

■ポジティブ&フリクションベール (POSITIVE & FRICTION BAIL)

ベールを開くとカチッというクリック音がしてベール操作がスピーディに正確に行えます。キャストの時リターンしにくく、適度なフリクションがかかるため、ローターが回転してベールがじゃまになりフェザーリングの妨げになるのを防止します。

その他の機能

●ウォータープルーフドラグ

微調整が可能で操作性にすぐれたマイクロクリック機構付ウォータープルーフドラグです。
雨天や潮をかぶるなどの過酷な条件でもドラグ性能が変化しません。

● A-RB

全てのボールベアリングはシマノ独自の表面改質によって生まれた錆に強い A-RB（Anti Rust-Bearing）を採用。特に海水における防錆効果は高い評価を得ています。〔計 4 個内蔵〕

●フローティングシャフト

ハイパワーのポイントとなるフローティングシャフトは、今までリール回転時にこすっていたスプール軸とピニオンギアの関係に、非接触部分を大きく取ることで摩擦を大きく軽減しています。

●スーパーストッパー II （ローラーベアリング 1 個内蔵）

●バイオフィットグリップ

使用前のご注意

■ハンドルの折りたたみ方法

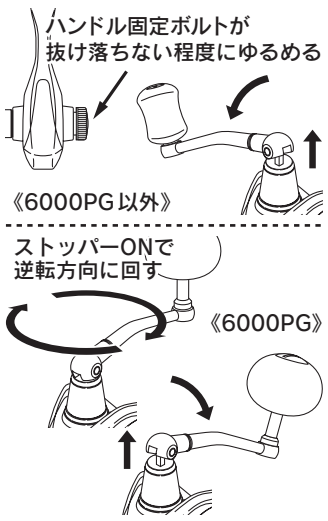

6000PG 以外…ハンドルは反対側の固定ボルトによるネジ込み式になっています。たたむ時はハンドル固定ボルトをゆるめ、ハンドル軸をやや引き出し、本体側に倒してください。

6000PG…ハンドルはネジ込み式になっています。たたむ時はストッパーツマミを ON にしハンドルを数回逆転方向に回転させると、ハンドルがゆるみ、折りたたむことができます。（図は左ハンドルの場合です。）

のばす時はたたむ時と逆にします。
※ハンドル固定ボルト、またはハンドルをゆるめ過ぎますと本体より抜け落ちますのでご注意ください。

■糸の巻き方

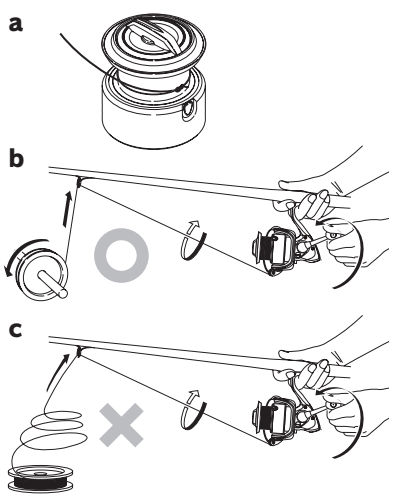

1. ドラグを強く締め込みます。
2. リールを竿にセットします。
3. 元ガイドから糸を通してスプールに結びます。（図 **a**）
4. 糸が巻かれているボビンに、割り箸や鉛筆等の軸になるものを通します。
5. そのボビンと軸を誰かに持ってもらい、適度（スプールに巻かれた糸にツメを押し込めない程度）なテンションをかけて、ボビンを回転させながら糸を巻き取るようにして下さい。（図 **b**）図 **c** のようにならないようご注意ください。

尚、PE ラインを巻かれる時は、事前に PE ラインを充分に湿らせてください。巻き上げ時に発生する熱（抵抗熱）によって PE ラインが劣化するのを防ぐためです。

■糸ヨレについて

ラインローラー（SR パワーローラー）は、糸を巻き取る時に、糸のヨレを軽減させる役割をもちます。但し、下記のような状況によっては、ローラーの性能を発揮できず、糸ヨレが発生する場合があります。

1. もともと糸がヨレている時。
2. 仕掛けが回転して、ヨリがかかる時。
3. 非常に軽い仕掛けを巻き取り、ローラーが回転していない時。
4. その他糸にかかるテンションが低い時。
5. ドラグを多用した時。
6. キャスティング飛距離が短い時。

■スプールの着脱方法

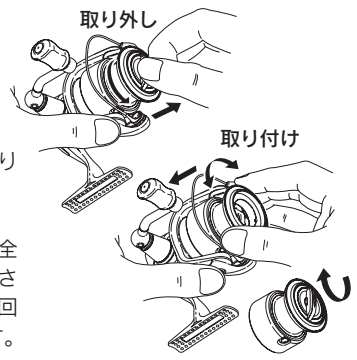

●取り外し方
スプールドラグツマミを反時計回りに外れるまで廻して下さい。

●取り付け方
スプールを左右に廻しながら、完全に底当たりするまで押し込んで下さい。スプールドラグツマミを時計回りに廻すと締め付ける事ができます。

■ストッパーレバーの操作方法

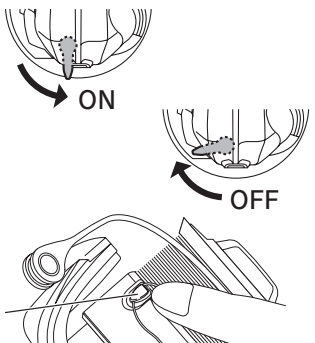

通常は、ストッパー ON で使用します。

● ON
逆転止めが作動し、ハンドルは正転方向にしか廻りません。

● OFF
逆転止めが解除され、ハンドルは正転、逆転どちらの方向にも廻ります。

■糸の止め方

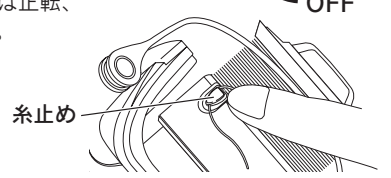

ツメの下側から糸を通して固定して下さい。

■糸巻形状の調整方法

PE ラインは十分テンションをかけて巻き上げてください。巻き上げテンションは約 500g です。スプールに巻かれた糸に、爪が食い込まない事が目安です。

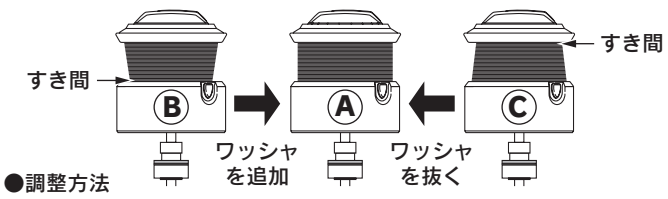

●調整方法
基準糸より直径の細いラインを使用すると上図 **B** の形状となり、逆に太い糸を使用すると **C** の形状となります。極端な **B**（＝逆テーパー）形状や **C**（＝順テーパー）は、ともにライントラブルの原因となります。付属のスプール調整ワッシャで、**A**（＝フラットテーパー）に巻き上げてください。調整方法は下記の通りです。

B 形状の場合…　付属の調整ワッシャを 0.25mm から追加して少しづつ増やしていき、**A** の形状に近づけてください。
C 形状の場合…　付属の調整ワッシャを 0.25mm から少しづつ減らしていき、**A** の形状に近づけてください。

付属しているスプール調整ワッシャは、0.25mm が 2 枚、0.5mm が 2 枚です。尚、使用糸の特性（堅さ、編み方、表面コートの有無等）によって、同じ号数（lb 数）でも、糸巻量や糸巻形状が変化します。

※出荷段階では、基準ラインを使用した場合は特に **A**（＝フラットテーパー）に巻き上げる為の調整は必要ありません。

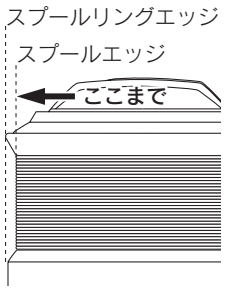

●推奨糸巻量
スプールエッジまで巻かれることをおすすめします。（右図）スプールリングのエッジの位置まで糸を巻いた場合、または弱いテンションで糸を巻いた場合は AR-C スプールの性能が得られない場合がありますのでご注意ください。

■下巻き目安ラインの利用方法（※ 6000PG を除く）

スプールには下巻きに便利な下巻き目安ラインを全糸巻量の 1/3 毎に付けました。使用する糸が少なくて下巻きする必要がある場合、一つの目安として参考にして下さい。（※ 6000PG は下巻き目安ラインはありません。）

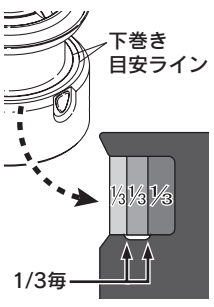

(例) C3000 に PE0.8 号(AR-C)を 150m 巻く場合。PE0.8 号の全糸巻量は 520m です。全糸巻量 520m を 3（区画）で割ると、約 173m です。3 区画分で合計 520m、1 区画分で約 173m の PE0.8 号を巻くことができます。つまり、2 区画分である外側の目安ラインまで下巻きすると、残り、PE0.8 号が約 173m 巻ける計算になります。巻こうとする 150m より余分に 23m 巻ける訳ですので、下巻きは外側の目安ラインより若干多めにしてやれば良い事になります。

※下巻きにナイロンラインを使われる時のご注意
「仕様」の糸巻量よりも細いナイロンラインを使用すると、スプールが変形することがあります。

■ドラグの調整方法

ドラグとは、その強弱を調整することにより、急激な魚の引きに対し、スプールが逆転して糸切れ（ラインブレイク）を防ぐ機構です。又、その逆転時に発生する抵抗値をドラグ力と言います。

1. 実際に使用される竿にリールをセットし糸をガイドに通してください。
2. ストッパーレバーを“ＯＮ”の状態にして、想定されるファイティング時のロッドの角度を保って、図のように糸を引き出しながらスプールドラグツマミの締め付けを調節して下さい。その際、出来るだけ実際の状況に近づける為、対象とする魚の泳ぐスピードを想定して糸を引き出して下さい。また、ドラグ力は“実用ドラグ力”の範囲で設定して下さい。

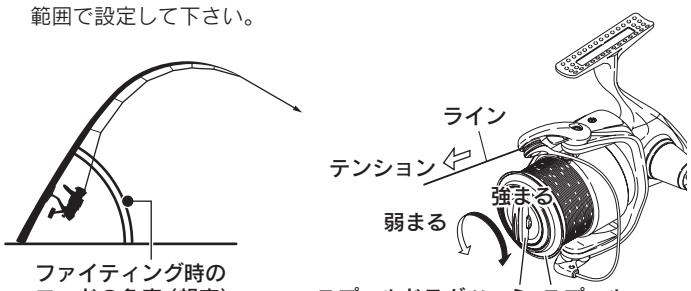

使用中のご注意

■キャスティング方法

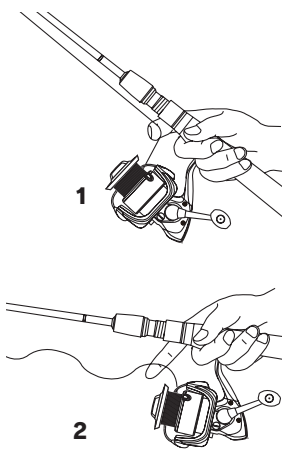

ベールを完全に起こし、図 **1** のように人差し指に糸を引っかけて下さい。竿を振りかぶって、人差し指に感じる糸のテンションが最大になる時に、人差し指から糸を解放します。（図 **2**）その際、ドラグ力が低すぎると、スプールが逆転し指を切る可能性があります。ご注意下さい。
キャスト後、ベールを手で戻すか、ハンドルを正転させて（ハンドルオートリターン）巻き取りに入ってください。尚、ハンドルオートリターンの際、ハンドルを廻す勢いが強過ぎると、ベールが戻り切らない事があります。

■キャスティングポジション

図の“✕”の位置で思い切り投げると、ベールが戻って糸が切れる可能性があります。“△”の位置はキャスト後、ハンドルオートリターンしにくい事があります。

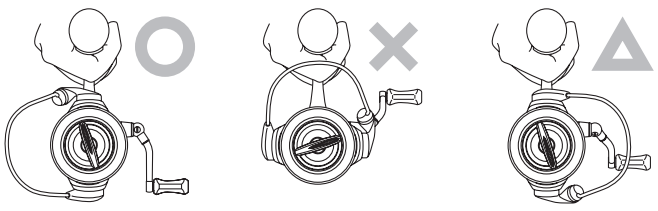

■根掛かりした時の対処方法

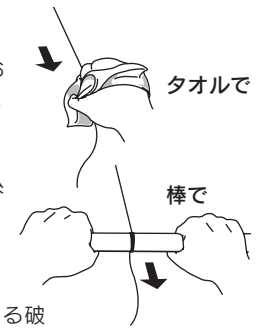

根掛かりした時は、竿やリールで無理にあおらないで、手にタオル等の布きれを巻くか、丈夫な棒状のものに糸を巻き付けてゆっくりと引っ張るようにして下さい。
ハサミ等で手元付近の糸を切ると、現場に糸が多く残るのでおやめください。

■移動時のご注意点

タックルバッグ内での他の道具との接触による破損には十分ご注意ください。特に、塩入ワームを本体に密着させたまま保管されますと、腐蝕する恐れがあります。
又、濡れたまま湿度の高い状態で、密閉された空間（自動車のトランク、ダッシュボード）に放置されますと腐蝕を起こす可能性があります。

■落下にご注意下さい。

リールを竿に取り付けた状態で、アスファルト、コンクリート等の地面に強く落下させると、衝撃でリールの脚部が折れることがありますのでご注意ください。（右図）

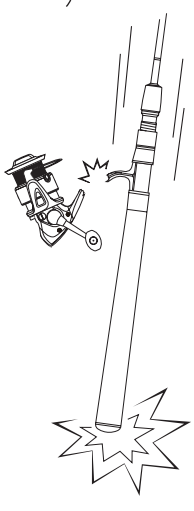

■水中での使用は出来ません。

水中での使用には対応していません。絶対におやめください。

使用後のご注意

■保管上のご注意

- 海でのご使用の後は、「**使用後のご注意**」「**水没時の緊急措置**」の方法で塩分を取り除き、良く乾燥させて保管ください。**保管の際は必ず竿から取り外してください。**
- 塩入ワームを本体に密着させたまま保管されますと腐蝕する恐れがあります。又、濡れたまま湿度の高い状態で密閉された空間（自動車のトランク、ダッシュボード）に長時間放置されますと腐蝕を起こす可能性がありますので、なるべく乾燥した冷暗所に保管してください。

■必ず竿から外して下さい。

使用後は、必ず竿から取り外して、真水で水洗いしてから保管ください。例え、水洗いされても、竿とセットしたまま放置されますと、リールのフット部とリールシートのフード部に水が溜まり、腐蝕する恐れがあります。

■水洗いして下さい。

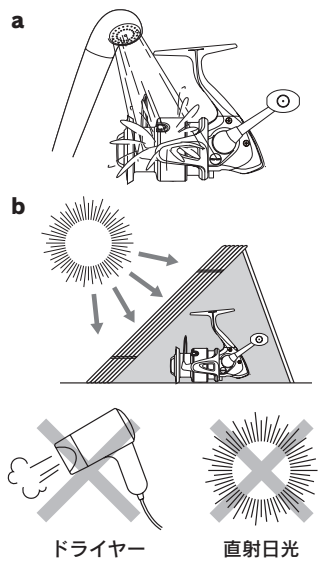

まず、ドラグ内に水が入らないように、ドラグを締め込んでください。次に、シャワー等の真水で、リールに付着した塩分、砂、汚れを水洗いしてください。（図 **a**）温水はグリスを洗い流す恐れがありますのでおやめください。又、同様の理由で、リール本体を水没させないでください。

■乾燥させて下さい。

しっかりと水を切った後、直射日光を避け、陰干ししてください。その際、オイルインジェクションの注油口キャップを外すと効果的です。尚、直射日光、ドライヤー等は、内部のムレを引き起こします。お避けください。（図 **b**）

■注油して下さい。

オイルとグリスは下図を参考にしていただき、それぞれ間違えないように噴霧してください。
尚、グリス、オイルは弊社純正品（下記参照）をお使いください。そうでない場合の品質は保証いたしかねます。ご注意ください。
※グリスは、分解してグリスアップする場合以外は必要ございません。

SP-003H（メンテスプレーセット）	¥1,900
SP-013A（オイルスプレー）	¥1,050
SP-023A（グリススプレー）	¥1,100
DG01（リールドラグ部専用グリス）	¥800

※最寄りの販売店にてお買い求め下さい。
上記は 2008 年 2 月現在の品番及び税抜本体価格です。

尚、オイルインジェクションからオイルを噴霧する頻度は、水洗い・乾燥後及び、釣行 5 回につき 1 度、または、次の釣行までの期間が 1 ヶ月以上ある場合に 1 度を目安にしてください。
又、1 度の噴霧（注油）時間は約 1 秒です。注油後、注油キャップは必ずお閉めください。逆流したオイルで服を汚す場合があります。
ドラグ部にはシマノドラグ専用グリス（上記参照）以外は塗布しないでください。ドラグ専用グリスを必要な方は、アフターパーツで取り扱っておりますので最寄りの販売店にてご注文ください。

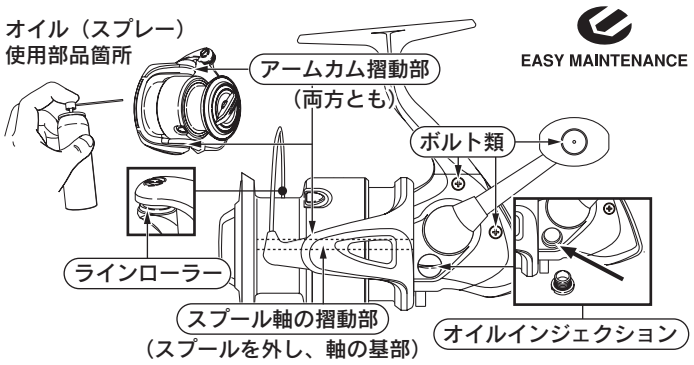

※グリスは、分解してグリスアップする場合以外は必要ございません。

水没時の緊急措置

万が一、リールを水没させてしまい内部が浸水した場合は、下記の応急処置をとってください。

●淡水の場合
オイルインジェクションの注油口キャップを外し、その部分が下になるようにして水を抜き、充分に乾燥させた後、弊社純正オイルスプレーを 1 ～ 2 秒間注油してください。

●海水／汽水の場合
真水で水洗いをしてください。その後、オイルインジェクションの注油口キャップを外し、その部分が下になるようにして完全に塩水を抜き、**内部が乾燥するのを待たずに**、最寄りの販売店を通じて弊社サービスに修理品としてお預けください。

定期メンテナンス

■ベアリングの塩噛み

A-RB（耐塩水ベアリング）は錆びにくいボールベアリングです。ベアリング内部に塩水が浸入して発生する「塩噛み」を防ぐものではありません。ベアリング内部に塩水が浸入して乾燥すると、塩噛みを起こす場合があります。錆びている訳ではありませんが、同様に音なり、ゴロ付き等の症状が出る場合があります。その場合、A-RB を取り出して真水で洗い流して塩抜きするか、A-RB ごと交換しなければ、完全には解消出来ません。

■弊社サービスへご依頼下さい。

リールの状態は、使用頻度のみならず、使用環境、使用方法、対象魚等によって大きく変わります。回転時の異音、違和感を感じられたら、最寄りの販売店を通じて直ぐさま弊社サービスへ、そうでなくとも半年に 1 度はお預けいただくことをおすすめいたします。

ULTEGRA